ΟΔΗΓΙΕΣ ΕΓΚΑΤΑΣΤΑΣΗΣ (Για τον Ηλεκτρολόγο)

Είναι υποχρεωτικό η εγκατάσταση του vtimer να γίνεται από αδειούχο εγκαταστάτη ηλεκτρολόγο

ΠΡΙΝ
Υπάρχουσα Κατάσταση

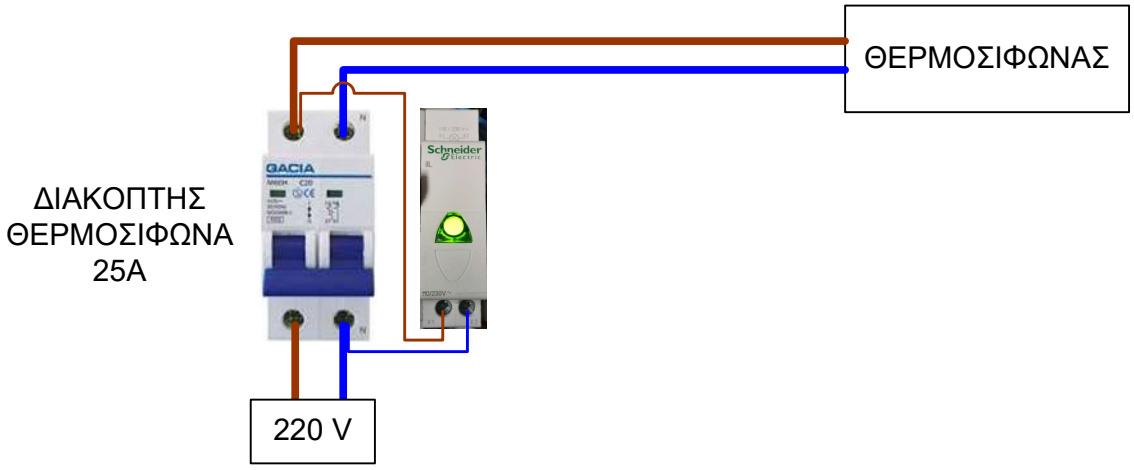

ΜΕΤΑ
Συνδεσμολογια VTIMER

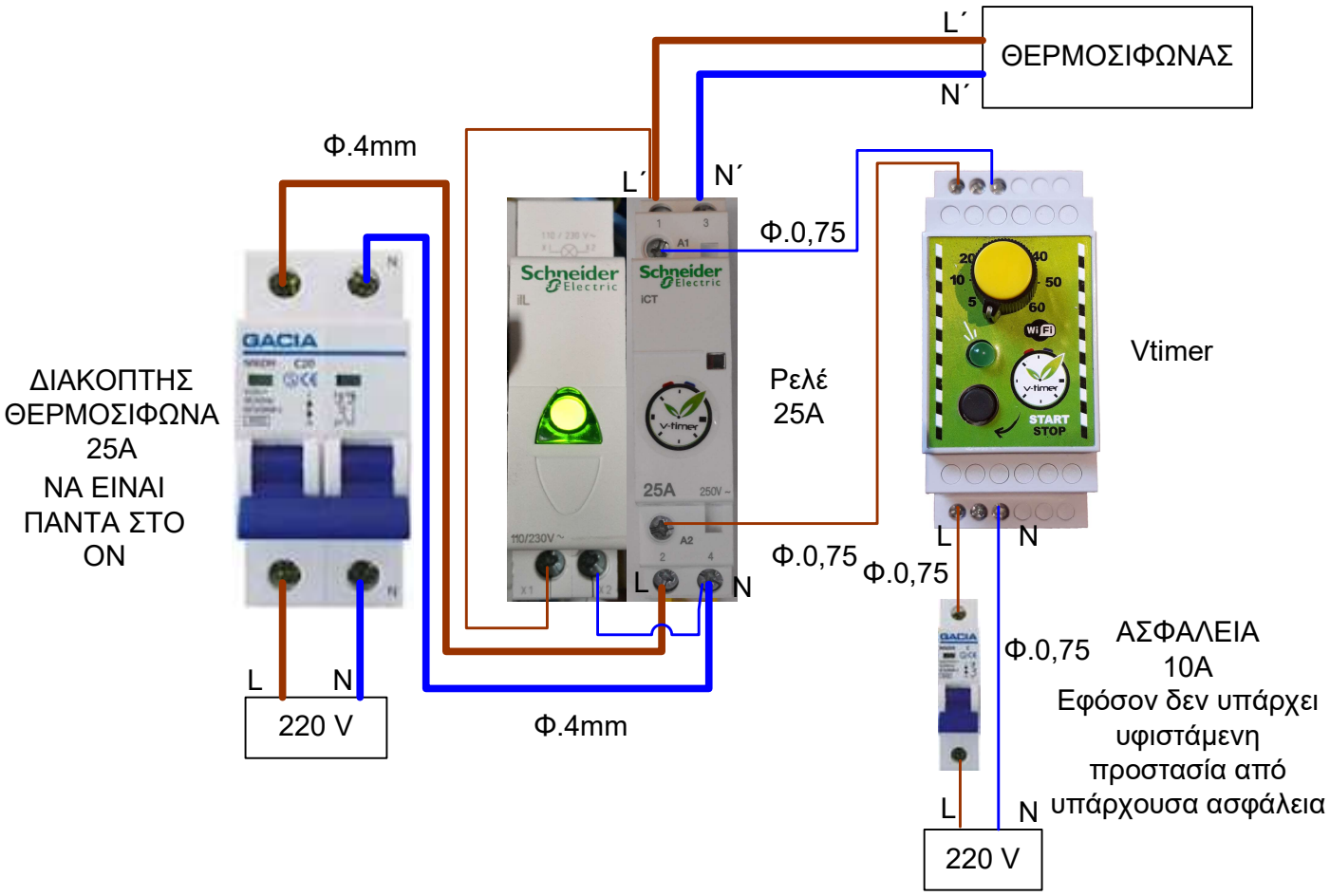

<u>Προσοχή</u> στη σύνδεση της φάσης και του ουδέτερου στο ρελέ ισχύος κατά την είσοδο και της έξοδο, να έχουν την ίδια φορά.

<u>Ο ΔΙΑΚΟΠΤΗΣ ΤΟΥ ΘΕΡΜΟΣΙΦΩΝΑ ΝΑ ΕΙΝΑΙ ΠΑΝΤΑ ΣΤΟ ΟΝ</u>

web : www.vtimer.eu / email : info@vtimer.eu / Τηλ. 2610 461900

ΔΙΕΘΝΕΣ ΔΙΠΛΩΜΑ ΕΥΡΕΣΙΤΕΧΝΙΑΣ 20150100506